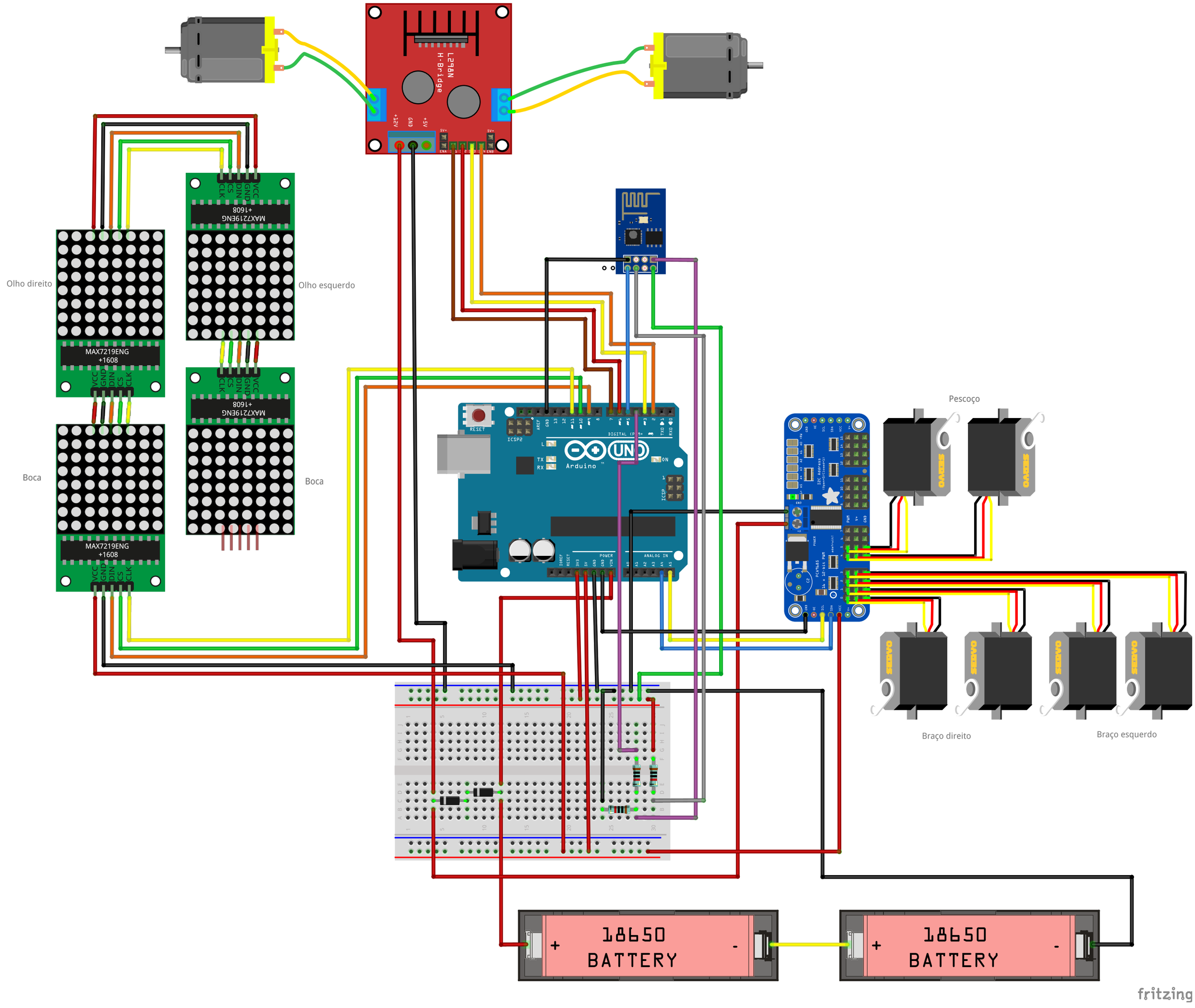
L298N
H-Bridge
+12V
GND
+5V
Olho direito
Olho esquerdo
Boca
Boca
MAX7219ENG
+1608
VCC
GND
DIN
CS
CLK
Arduino
UNO
RESET
ICSP2
ICSP
POWER
ANALOG IN
Pescoço
Braço direito
Braço esquerdo
18650
BATTERY
+
-
fritzing